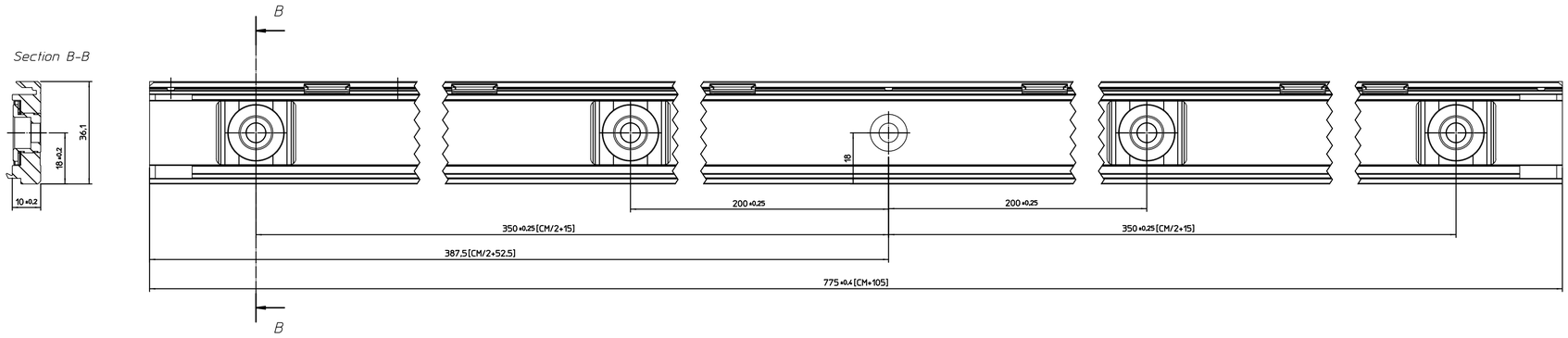

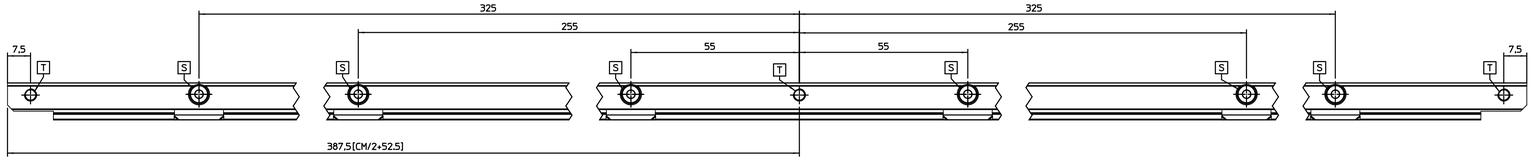

T= Agujeros M5 para conectar a tierra.

S= Puntos de amarre para la regla en el soporte.

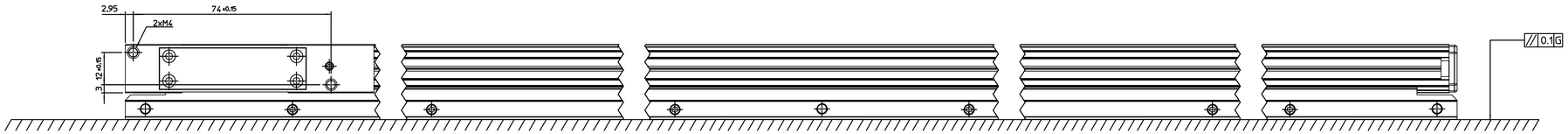

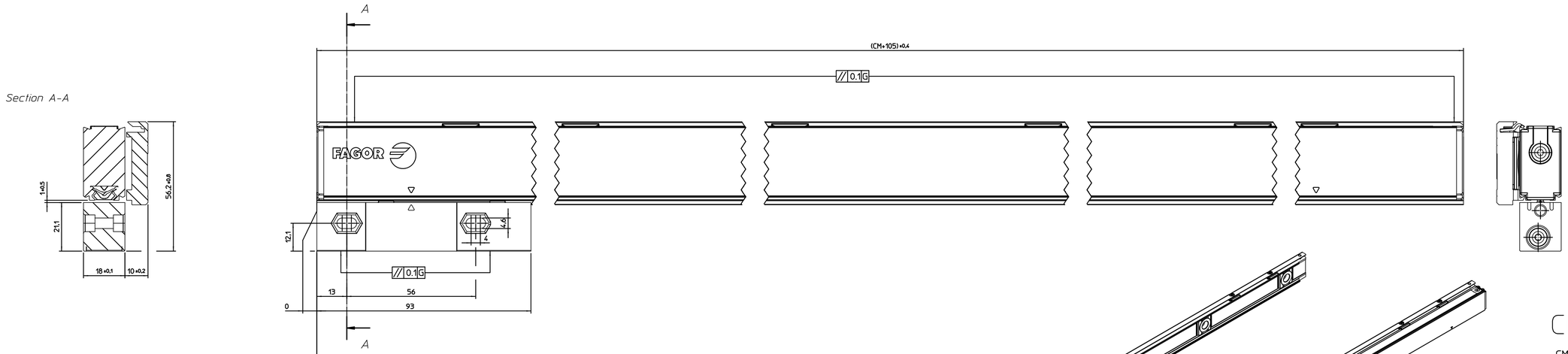

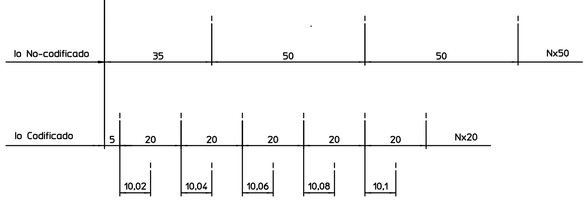

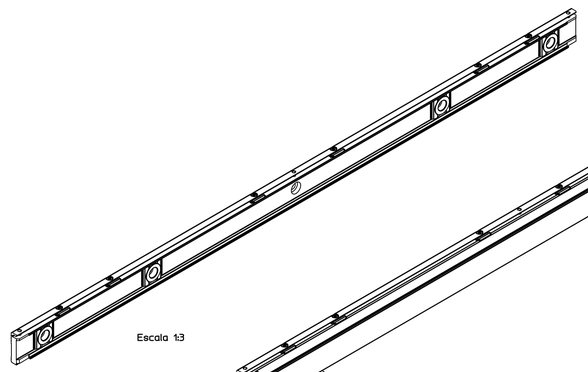

Escala 1:3

Escala 1:3

CM= 670mm

CM= Curso de medición
G= Guía de la máquina
P= Posición absoluta

Escala: 1:1					
Resto Tolerancias s/norma ISO 2768-mK					
< 5 ± / 5 - 25 ± / 25 -50 ±	50 -100 ± / > 100 ± / α° ±				
Nº	Modificado	Propu.	Vº Bº	Fecha	Entre ejes ±
	SV2-670mm / Cabeza ranurada	1		Acabado	
Nº	Designación	Cant.	Material	Tratamiento	
Plano Nº –	El Dibujado Sormen	Fagor Automation S. Coop. 20500 Mondragón			
Sustituye a:	Comprobado				